OWNER'S MANUAL
MANUEL DE L'UTILISATEUR
MANUAL DEL PROPIETARIO

G12SK
12' Gazebo Screen Kit
Jeu de panneaux moustiquaires pour kiosque de jardin de 3,65 m
Juego de paneles mosquiteros para gazebo de 3,65 m

CAUTION

- Gazebo not intended for use in extreme weather conditions.
- Do not stand, sit, or store items on Gazebo roof.
- Repair or replace broken parts immediately.
- Suncast is not responsible for damage caused by weather or misuse.
- Avoid excess heat from any auxiliary source.
- Follow manufacturer safety instructions when using ladder.

SAFETY AND CARE

- Wash gazebo with garden hose or mild detergent solution and soft cloth. DO NOT use a stiff brush or abrasive cleaner as that could damage gazebo.
- Hot items, such as recently used grills, blowtorches, etc., must not be used in or near gazebo.
- Heavy articles should not be leaned against the post, rails, or screens as this may cause panel distortion and permanent damage.
- Keep roof clean of snow and leaves.

BEFORE YOU BEGIN

- Read instructions thoroughly prior to assembly. This kit contains parts that can be damaged if assembled incorrectly or in the wrong sequence.
- Check for all parts before you begin assembly. Using the provided parts list on page 4, verify that you have all the parts required to construct your screen kit.
- Assistance is required. Due to the size of the parts, at least two people are required to handle, fit and secure screen kit components.

Tools Required

- **Screwdriver**
- **Drill**
- **Safety Glasses**

© 2009 Suncast Corporation, Batavia, IL

0660069B

ATTENTION

- Le kiosque de jardin ne doit pas être utilisé en cas de conditions atmosphériques extrêmes.
- Ne pas grimper, s'asseoir ou entreposer des objets sur le toit du kiosque.
- Réparez ou remplacez immédiatement toute pièce endommagée.
- Suncast décline toute responsabilité en cas de dommage causé par le temps ou un mauvais usage.
- Évitez toute chaleur excessive provenant d'une source auxiliaire.
- Suivez les consignes de sécurité du fabricant quand vous utilisez une échelle.

SÉCURITÉ ET ENTRETIEN

- Nettoyez le kiosque avec un tuyau d'arrosage ou une solution de nettoyage à base de détergent doux et avec un chiffon doux. N'utilisez PAS de brosse rigide ou de nettoyant abrasif car ils risquent d'endommager le kiosque.
- Ne placez pas d'appareils chauds dans le kiosque ou près de celui-ci, tels que des grils et barbecues, lampes à souder et chalumeaux, etc., venant d'être utilisés.
- Ne rangez pas d'articles lourds contre le montant, les rails ou les panneaux moustiquaires car ils risquent de déformer les panneaux et d'endommager irrémédiablement le kiosque.
- Conservez le toit propre, et enlevez la neige ou les feuilles.

AVANT DE COMMENCER

- Lisez toutes les instructions avant de commencer l'assemblage. Ce kit contient des pièces qui peuvent être endommagées si elles ne sont pas assemblées correctement ou dans le bon ordre.
- Vérifiez toutes les pièces avant de commencer l'assemblage. Lisez la liste des pièces à la deuxième page et vérifiez si vous avez bien toutes les pièces nécessaires avant de construire les panneaux moustiquaires.
- L'assemblage requière l'aide d'une personne supplémentaire. En raison de la taille des pièces, il faut au moins deux personnes pour manipuler, insérer et fixer les pièces du jeu de panneaux moustiquaires.

Outils nécessaires

- **Tournevis**
- **Perceuse**
- **Lunettes de protection**

PRECAUCIÓN

- El gazebo no ha sido diseñado para usarse en condiciones extremas de tiempo.
- No se pare, ni se siente, ni guarde artículos en el techo del gazebo.
- Repare o reemplace las piezas dañadas inmediatamente.
- Suncast no se hace responsable por daños causados por el tiempo o el mal uso.
- Evite excesos de calor de cualquier fuente auxiliar.
- Siga las instrucciones de seguridad que proporciona el fabricante cuando use una escalera.

SEGURIDAD Y CUIDADO

- Lave el gazebo con una manguera de jardín o una solución de detergente suave y un paño suave. No use un cepillo de cuerda dura o un limpiador abrasivo, lo cual podría dañar el gazebo.
- Objetos calientes, tales como parrillas recién usadas, sopletes, etc. no deben usarse en el gazebo ni cerca de éste.
- No recueste artículos pesados contra los postes, los rieles o los mosquiteros del gazebo, ya que esto puede torcer el panel y causar daños permanentes.
- Mantenga el techo libre de nieve y hojas.

ANTES DE COMENZAR

- Lea atentamente las instrucciones antes de armar el producto. Este juego contiene piezas que pueden dañarse si se arman incorrectamente o en la secuencia indebida.
- Compruebe que tiene todas las piezas antes de comenzar a armar el producto. Use la lista de piezas provista en la página 4; verifique que tiene todas las piezas requeridas para construir su juego de mosquiteros.
- Necesitará la ayuda de otra persona. Debido al tamaño de las piezas se requiere por lo menos dos personas para manipular, encajar y asegurar los componentes del juego de mosquiteros.

Herramientas requeridas

- **Destornillador**
- **Taladro**
- **Gafas de seguridad**

Parts / Pièces / Piezas

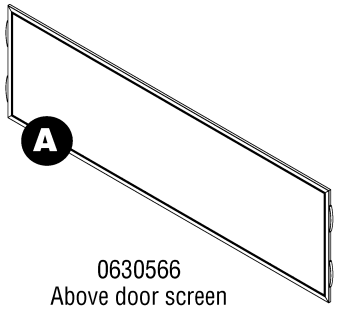

0630566
Above door screen
Panneau moustiquaire au dessus de la porte
Mosquitero superior de la puerta

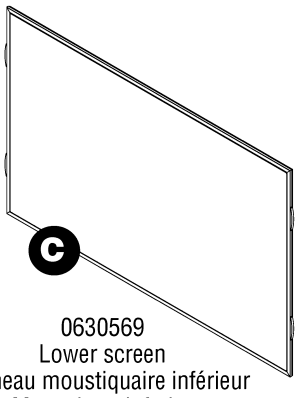

0630569
Lower screen
Panneau moustiquaire inférieur
Mosquitero inferior
x7

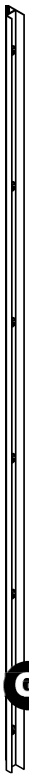

0630575
Door frame side
Côté du cadre de porte
Lateral del marco de la puerta
x2

0630577
Door damper
Amortisseur de la porte
Regulador de la puerta

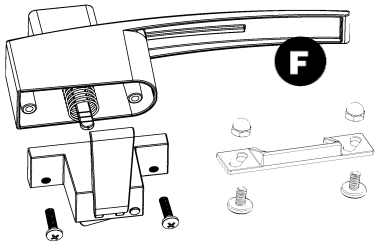

0630578
Door handle assembly
Assemblage de la poignée de porte
Ensamblaje de la manija de la puerta

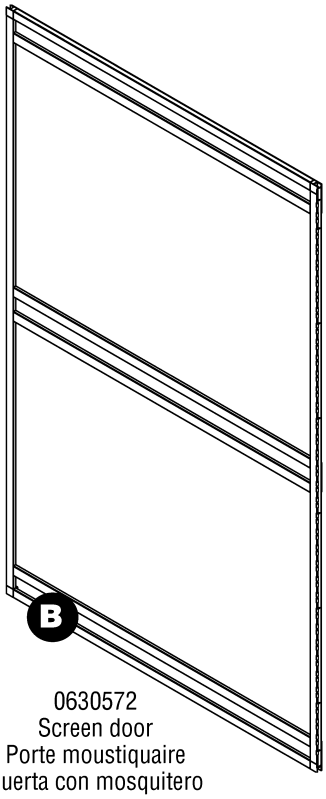

0630572
Screen door
Porte moustiquaire
Puerta con mosquitero

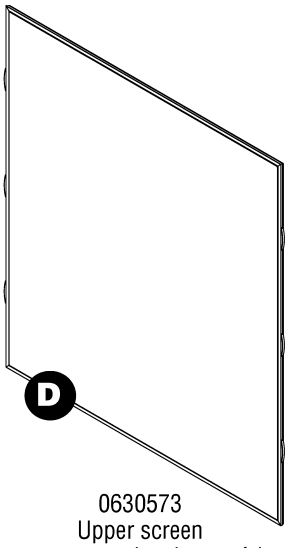

0630573
Upper screen
Panneau moustiquaire supérieur
Mosquitero superior
x7

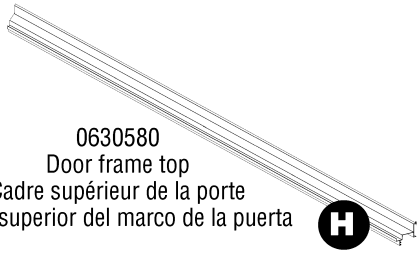

0630580
Door frame top
Cadre supérieur de la porte
Parte superior del marco de la puerta

Hardware / Quincaillerie / Tornillería

Some hardware shown is included in parts assemblies above.
Certaines pièces de quincaillerie sont fournies lors de l'assemblage des pièces ci-dessus.
Algunos elementos de la tornillería se incluyen durante el ensamblaje de las partes indicadas anteriormente.

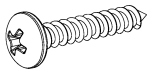

0630520
x42

0630519
x42

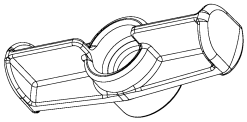

0630567
x42

I Turn button assembly
Assemblage du bouton rotatif
Ensamblaje de botón de giro

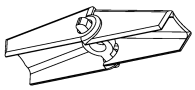

0630528
x12

0630527
x12

0630529
x12

J Door frame fastener assembly
Assemblage des languettes de l'encadrement de la porte
Ensamblaje del sujetador del marco de la puerta

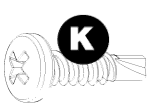

0210134 - #8x.625
Screw / Vis / Tornillo
x4

0630515
Door hinge screw
Vis de la charnière de porte
Tornillo de bisagra de la puerta
x24

0630577
Door damper screw
Vis de l'amortisseur de porte
Tornillo del regulador de la puerta
x4

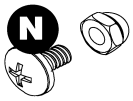

0630577
Nut and bolt
Écrou et boulon
Tuerca y perno
x4

INSTALLATION / INSTALLATION / INSTALACIÓN

1. Assemble the turn buttons as shown in inset to the right.

Locate the pre-drilled holes from inside the gazebo. There are 42 pre-drilled holes - three on each hand railing and three on each floor rail. Screw the 42 assembled turn buttons into the 42 pre-drilled holes, leaving the button in a horizontal position.

1. Assemblez les boutons rotatifs comme l'indique le schéma à droite.

Cherchez les trous préalablement percés de l'intérieur du kiosque. Il y a 42 trous préalablement percés - trois sur chaque balustrade et trois sur chaque barre au sol. Vissez les 42 boutons rotatifs assemblés dans les 42 trous préalablement percés en laissant les boutons en position horizontale.

1. Ensamble los botones de giro como se muestran en el detalle a la derecha

Ubique los agujeros pretaladrados dentro del gazebo. Hay 42 agujeros pretaladrados, tres en cada riel de mano y tres en cada riel del piso. Atornille los 42 botones de giro ensamblados en los 42 agujeros pretaladrados, dejando el botón en posición horizontal.

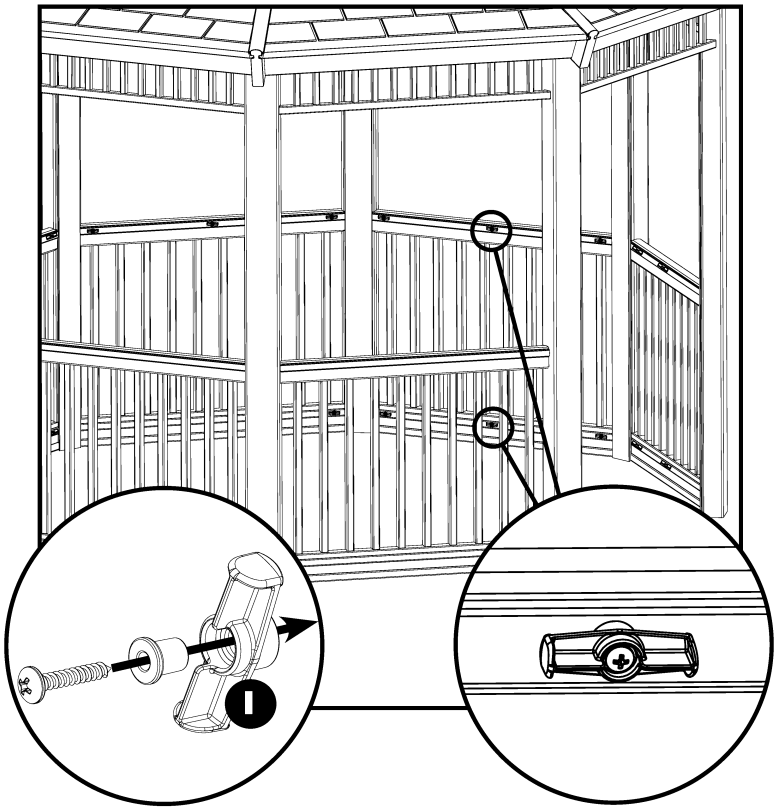

assembling the turn button
assemblage du bouton rotatif
ensamblaje del botón de giro

turn button in horizontal position
bouton rotatif en position horizontale
botón de giro en posición horizontal

---

2. Verify that the tension springs in the tracks along the sides of the screen are evenly spaced along the length of the four screen sides.

Starting at one side of the interior of the gazebo, insert the top left corner of one upper screen into the top left corner of the upper screen opening, inserting the corner behind a roof panel tab on the underside of the roof panel.

2. Vérifiez si les ressorts de tension des rails situés le long des côtés du rail du panneau moustiquaire sont placés de manière régulière le long des quatre côtés du panneau moustiquaire.

En commençant sur l'un des côtés à l'intérieur du kiosque, insérez le coin supérieur gauche d'un panneau moustiquaire supérieur dans l'angle supérieur gauche de l'ouverture pour le panneau moustiquaire supérieur, en insérant le coin derrière la languette du panneau du toit dans la face inférieure du panneau du toit.

2. Verifique que los resortes de tensión en los carriles a lo largo de los lados del mosquitero estén separados de manera pareja en toda la longitud de los cuatro lados del mosquitero.

Comenzando en un lado del interior del gazebo, inserte la esquina superior izquierda de un mosquitero superior en la esquina superior izquierda de la abertura para el mosquitero superior, introduciendo la esquina detrás de una lengüeta de panel de techo en la parte inferior del panel del techo.

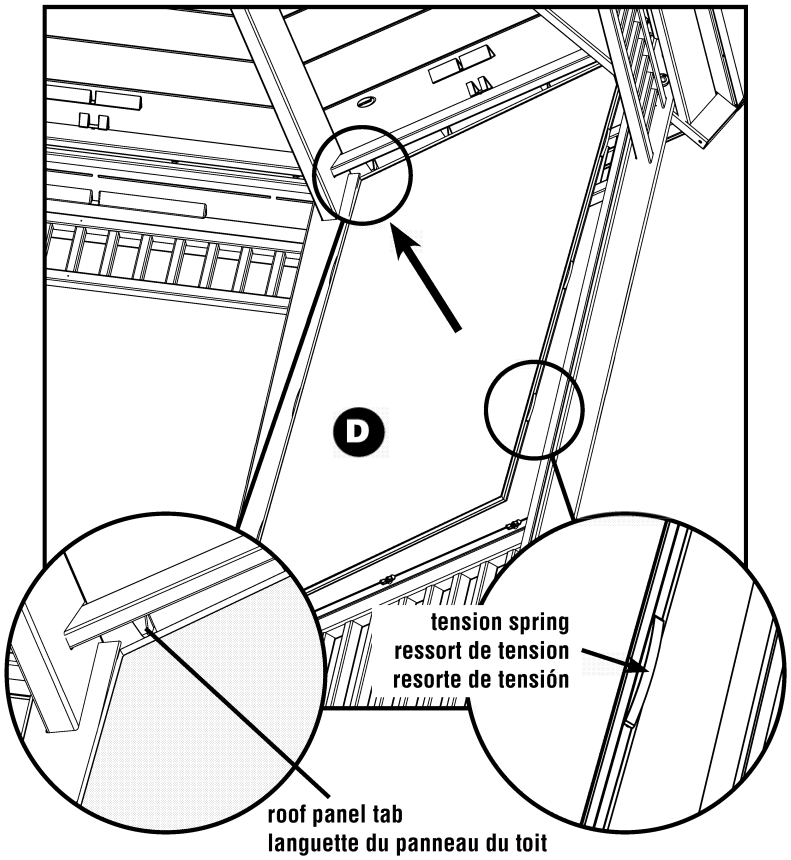

3. Press the left edge of the screen panel into the groove at the inside corner of the post. Slide the top edge of the screen behind each of the three remaining roof panel tabs. If necessary, manually lift tabs to allow screen to slide behind tabs.

3. Appuyez le bord gauche du panneau moustiquaire dans la rainure à l'angle intérieur du montant. Glissez le bord supérieur du panneau moustiquaire derrière chacune des trois autres languettes du panneau du toit. Si nécessaire, relevez manuellement les languettes afin de permettre au panneau moustiquaire de glisser derrière les languettes.

3. Presione el borde izquierdo del panel mosquitero en la ranura situada en la esquina interior del poste. Deslice el borde superior del mosquitero detrás de cada una de las tres lengüetas de panel de techo restantes. Si es necesario, levante manualmente las lengüetas para deslizar el mosquitero detrás de las mismas

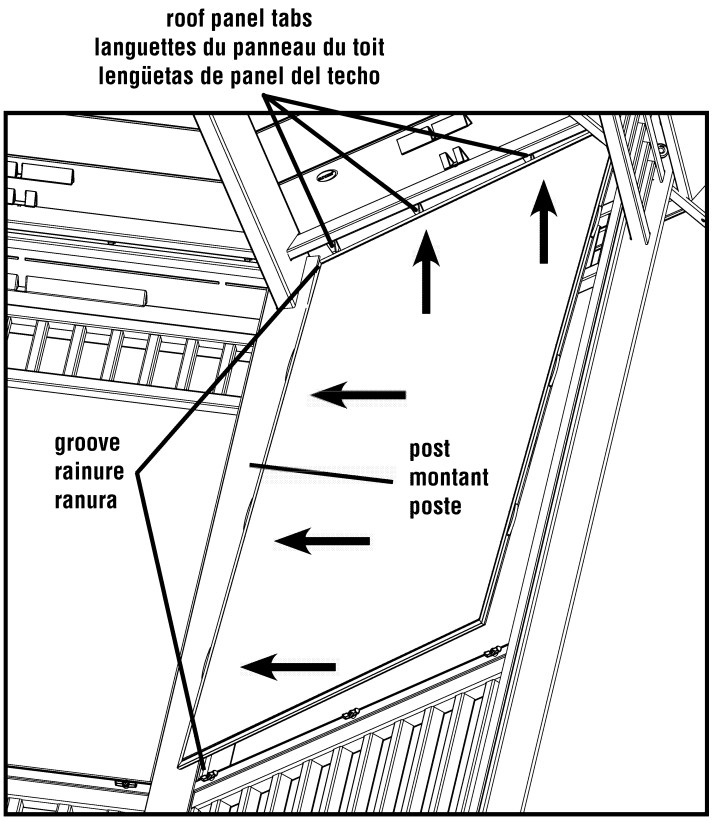

4. With screen firmly pushed to the left, press the right side of the screen into the right corner groove.

4. Avec le panneau moustiquaire fermement poussé vers la gauche, appuyez sur le côté droit du panneau afin de l'introduire dans la rainure du coin droit.

4. Con el mosquitero firmemente presionado a la izquierda, presione el lado derecho del mosquitero para introducirlo en la ranura de la esquina derecha.

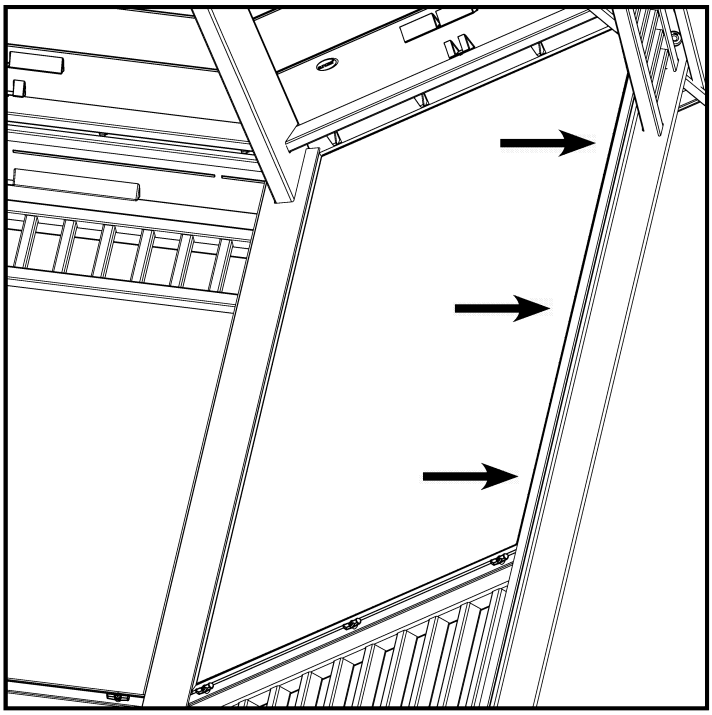

5. Insert the left side of the lower screen into the left side groove on the post. Press the right side of the screen into the right corner groove.

5. Insérez le côté gauche du panneau moustiquaire inférieur dans la rainure latérale gauche du montant. Appuyez le côté droit du panneau moustiquaire dans la rainure de l'angle droit.

5. Inserte el lateral izquierdo del mosquitero inferior en la ranura del lado izquierdo del poste. Presione el lateral derecho del mosquitero en la ranura de la esquina derecha.

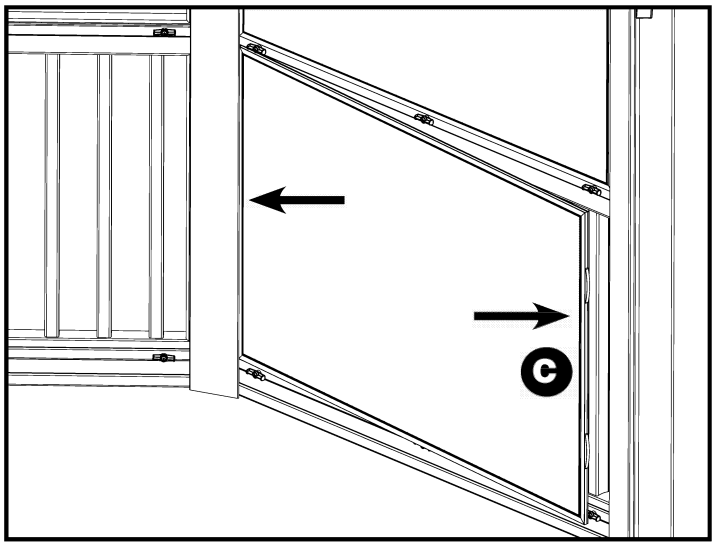

6. Turn the bottom row of turn buttons to a vertical position to secure the bottom edge of the lower screen. Turn the top rail turn buttons to a vertical position to secure the top edge of the lower screen and the bottom edge of the upper screen.

6. Tournez la rangée inférieure de boutons rotatifs en position verticale pour verrouiller le bord inférieur du panneau moustiquaire inférieur. Tournez les boutons rotatifs du rail supérieur en position verticale pour verrouiller le bord supérieur du panneau moustiquaire inférieur et le bord inférieur du panneau moustiquaire supérieur.

6. Voltee la fila inferior de botones de giro a la posición vertical para asegurar el borde inferior del mosquitero inferior. Voltee los botones de giro del riel superior a la posición vertical para asegurar el borde superior del mosquitero inferior y el borde inferior del mosquitero superior.

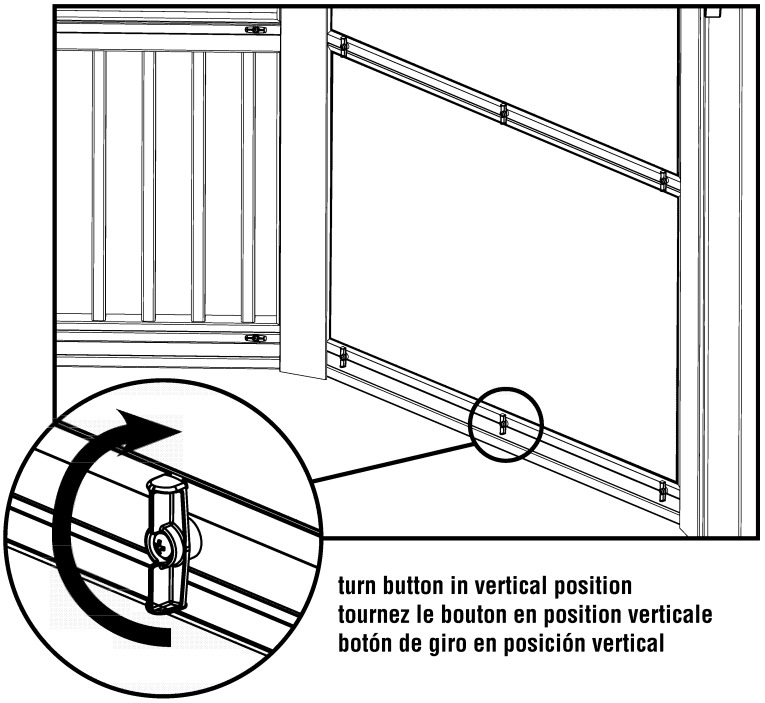

turn button in vertical position
tournez le bouton en position verticale
botón de giro en posición vertical

7. Repeat steps 2 - 6 of screen panel installation for the remaining 6 sides of the gazebo.

7. Répétez les étapes 2 à 6 pour installer les panneaux moustiquaires sur les six autres côtés du kiosque.

7. Repita los pasos 2 al 6 del procedimiento de instalación del panel mosquitero para los 6 lados restantes del gazebo.

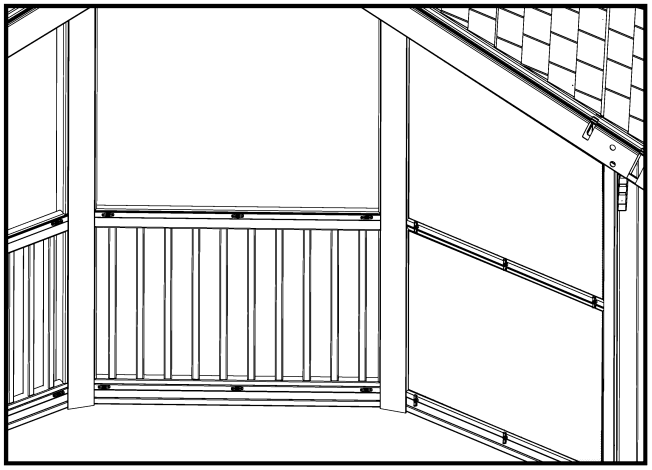

cutaway view of gazebo interior
vue en coupe de l'intérieur du kiosque
vista recortada del interior de gazebo

8. Standing inside the gazebo, looking out the doorway, start at the left side of the doorway and align one door frame side with the corner groove in the door post. The bottom of the door frame side should rest on the foundation. There should be a slight space at the top of the door frame side.

8. Debout à l'intérieur du kiosque, en regardant dehors par la porte, commencez au côté gauche de l'entrée et alignez un côté du cadre de la porte avec la rainure d'angle dans le montant de la porte. La partie inférieure du cadre latéral de la porte doit reposer sur la fondation. Vous devez avoir un léger espace au haut du côté du cadre de la porte.

8. Parado al interior del gazebo y mirando hacia afuera del claro de la puerta, comience en el lateral izquierdo del marco de la puerta y alinee un lateral del marco de la puerta con la ranura de la esquina en el poste de la puerta. La parte inferior del lateral del marco de la puerta debe descansar sobre el cimiento. Debe haber un pequeño espacio en la parte superior del lateral del marco de la puerta.

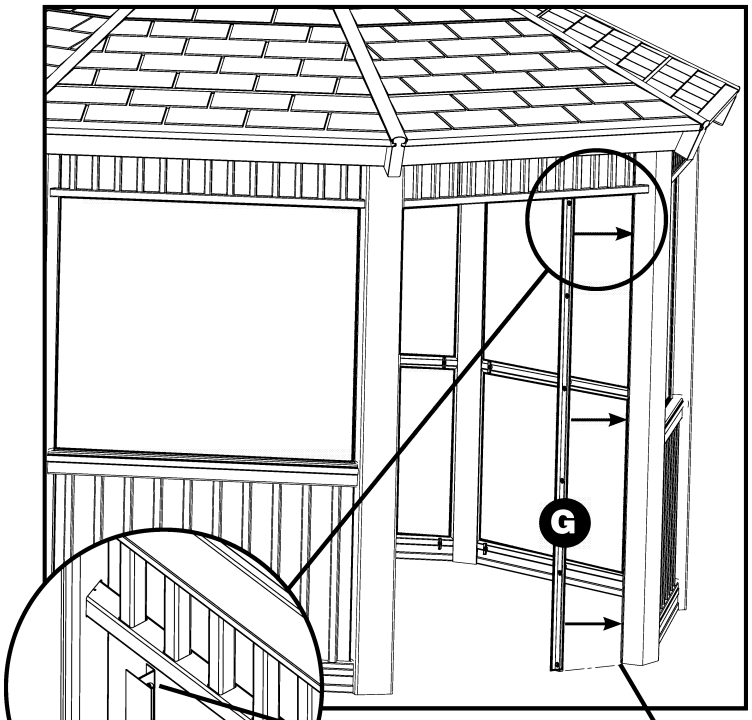

space at top
espace en haut
espacio en la parte superior

corner groove
rainure d'angle
ranura de la esquina

door frame side
côté du cadre de porte
lateral del marco de la puerta

view from inside gazebo
vue de l'intérieur du kiosque
vista desde el interior del gazebo

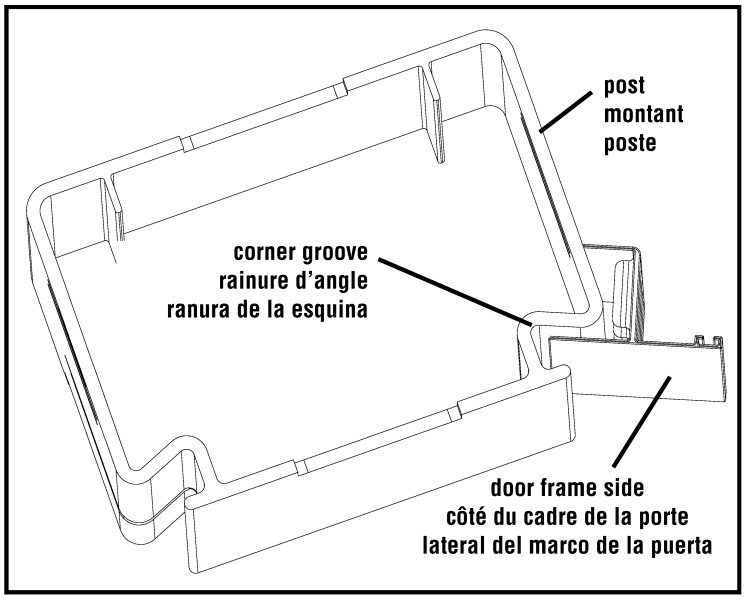

Cutaway view of post and door frame side from inside the gazebo
Ecorché du montant et du côté du cadre de porte depuis l'intérieur du kiosque
Vista recortada del poste y lateral del marco de la puerta desde el interior del gazebo

9. There are six pre-drilled holes in the door frame side, use a pencil to mark the location of the six holes onto the post.

Remove the door frame side and drill a ½" hole at each marked location. The hole you drill must be ½" wide to accommodate the insertion of the door frame fastener assembly.

9. Il y a six trous préalablement percés sur le côté du cadre de porte. Marquez l'emplacement des six trous sur le montant avec un crayon.

Enlevez le côté du cadre de porte et percez un trou de 1/2 po. (13 mm) à chaque endroit marqué. Vous devez percer un trou de 1/2 po. (13 mm) pour pouvoir insérer l'assemblage de fixation du cadre de porte.

9. Hay seis agujeros pretaladrados en el lateral del marco de la puerta; marque con un lápiz la ubicación de los seis agujeros en el poste.

Extraiga el lateral del marco de la puerta y taladre un agujero de 1/2 pulgada (13 mm) en cada lugar marcado. Los agujeros taladrados deben tener 1/2 pulgada (13 mm) de ancho para aceptar la inserción del ensamblaje del sujetador del marco de la puerta.

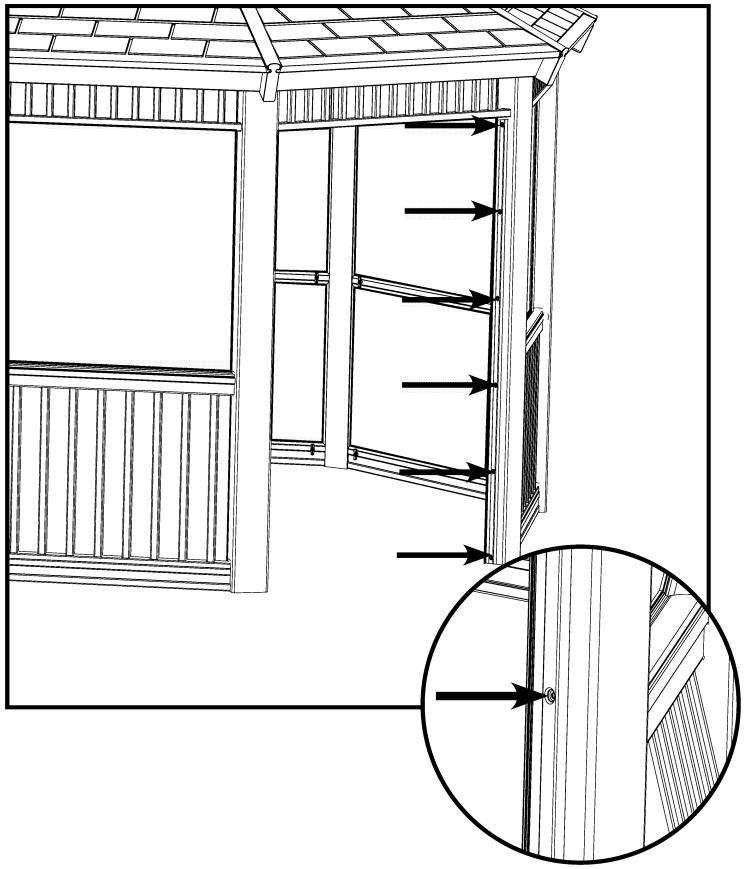

10. Locate the door frame fastener hardware. Thread one washer onto one screw. Insert the end of the screw through one of the pre-drilled holes in the door side frame. Thread a molly wing nut ¼" onto the end of the screw.

Repeat with the remaining 5 holes of the door frame side.

10. Cherchez la quincaillerie de fixation du cadre de porte. Enfilez une rondelle sur une vis. Insérez l'extrémité de la vis dans l'un des trous préalablement percés sur le cadre du côté de porte. Enfilez un écrou à oreille et gaine d'expansion de 1/4 po. (6 mm) au bout de la vis.

Répétez avec les autres cinq trous du côté du cadre de porte.

10. Ubique la tornillería del sujetador del marco de la puerta. Introduzca una arandela en un tornillo. Inserte el extremo del tornillo en uno de los agujeros pretaladrados en el marco lateral de la puerta. Introduzca una tuerca de mariposa de 1/4 de pulgada (6 mm) en el extremo del tornillo.

Repita el procedimiento con los 5 agujeros restantes en el lateral del marco de la puerta.

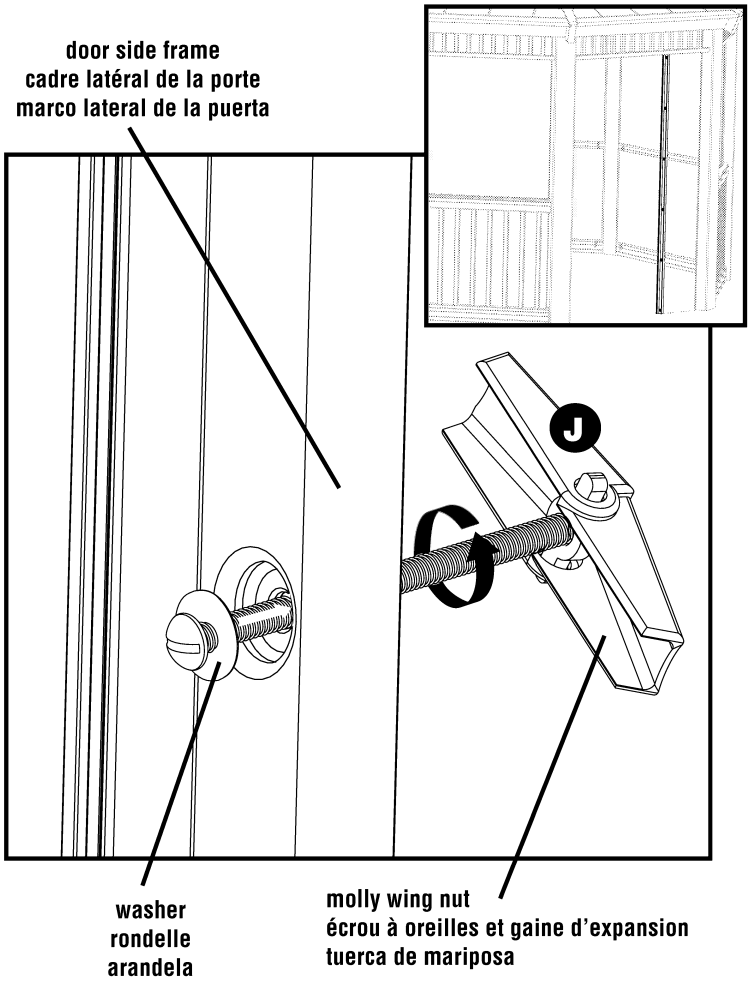

11. Line up the door frame side with the holes you drilled in the posts. Push the molly wing nuts through the ½" holes.

Note: Before you tighten the screw, the molly wing nut needs to pass completely through the hole so it can unfold again.

CAUTION: Verify the screw is threading in the proper direction. If the screw is turned incorrectly, thereby loosening the screw, the molly wing nut will drop off inside the post, and you will be unable to retrieve it.

Tighten the six screws into the post. Do not overtighten the screws.

11. Alignez le côté du cadre de la porte sur les trous que vous avez percés sur le montant. Enfoncez les écrous à oreilles dans les trous de ½ po. (13 mm).

Remarque: Avant de serrer la vis, vérifiez si l'écrou à oreilles passe complètement à travers le trou pour qu'il puisse se déplier à nouveau.

ATTENTION : Assurez-vous que la vis est introduite dans le bon sens. Si vous tournez la vis dans le mauvais sens et la dévissez de ce fait, l'écrou à oreilles tombera à l'intérieur du montant et vous ne pourrez pas le récupérer.

Vissez les six vis dans le montant. Ne les serrez pas trop.

11. Alinee el lateral del marco de la puerta con los agujeros que taladró en los postes. Empuje las tuercas de mariposa molly a través de los agujeros de ½ pulgada (13 mm).

Nota: Antes de apretar el tornillo, la tuerca de mariposa molly debe pasar completamente por el agujero para que pueda desplegarse nuevamente.

PRECAUCIÓN: Verifique que el tornillo se introduzca en la dirección correcta. Si gira el tornillo en la dirección incorrecta y lo afloja, la tuerca de mariposa molly se caerá dentro del poste y no podrá recuperarla.

Apriete los seis tornillos en el poste. No apriete excesivamente.

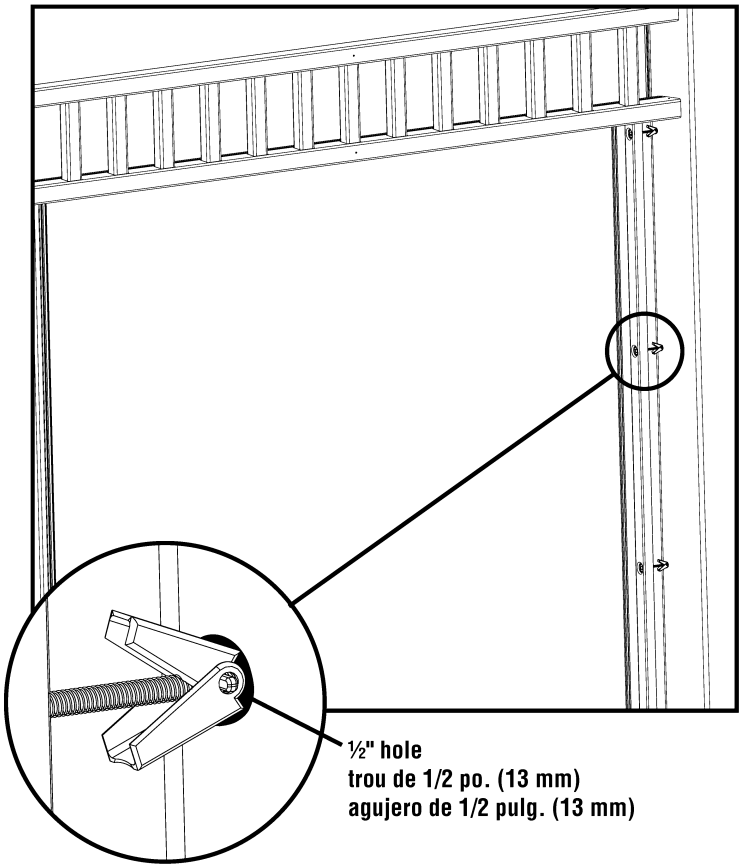

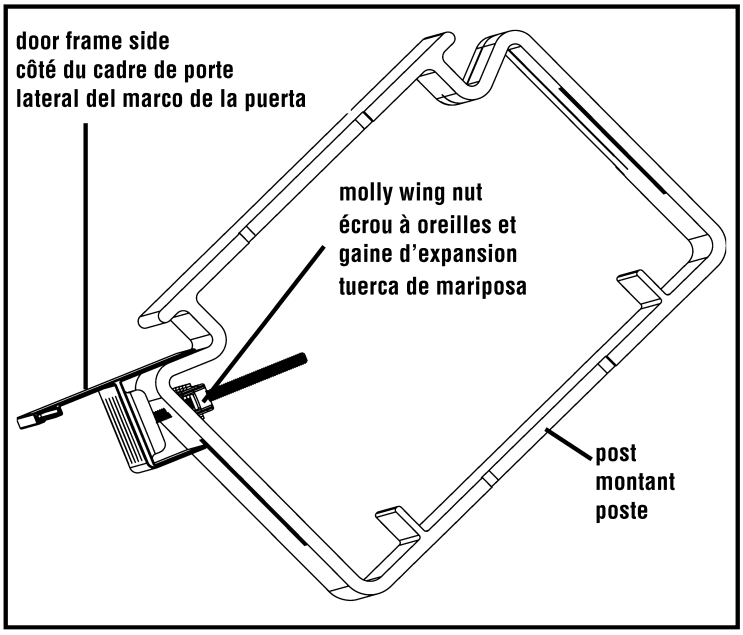

Cutaway view of post, door frame side, and installed door frame fastener
Écorché du montant, du côté du cadre de porte et de la fixation du cadre de porte installée
Vista recortada del poste, lateral del marco de la puerta y sujetador del marco de la puerta instalado

12. Repeat steps 8 - 11 to install the remaining door frame side.

12. Répétez les étapes 8 à 11 pour installer l'autre côté du cadre de la porte.

12. Repita los pasos 8 al 11 para instalar el otro lateral del marco de la puerta.

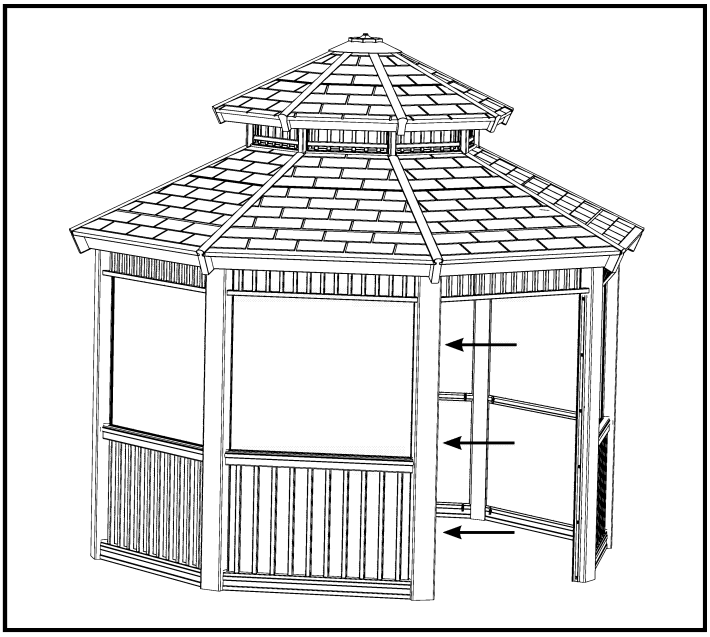

13. Align the door frame top to the lower roof railing above the door. Use a pencil to mark the location of the pre-drilled holes.

Remove the door frame top and drill $^{1}/_{16}$" holes at the positions you just marked.

Note: The middle screw used to hold the gazebo's lower roof railing assembly together will need to be removed and then reassembled through the top door frame center hole.

Fasten screws through top door frame and into lower roof railing. Do not overtighten.

13. Alignez le cadre supérieur de la porte sur le rail inférieur du toit au dessus de la porte. Marquez l'emplacement des trous préalablement percés avec un crayon.

Enlevez le cadre supérieur de la porte et percez des trous de $^{1}/_{16}$ po. (2 mm) aux endroits que vous venez de marquer.

Remarque: La vis au milieu qui sert à maintenir ensemble l'assemblage des rails du toit inférieur du kiosque doit être enlevée, puis remise à travers le trou au centre du cadre de porte supérieur.

Vissez les vis à travers le cadre supérieur de porte et dans le rail inférieur du toit. Ne serrez pas trop.

13. Alinee la parte superior del marco de la puerta con el riel del techo de abajo encima de la puerta. Marque con un lápiz la ubicación de los agujeros pretaladrados.

Extraiga la parte superior del marco de la puerta y taladre los agujeros de $^{1}/_{16}$ pulgada (2 mm) en las posiciones marcadas.

Nota: El tornillo central usado para retener el ensamblaje del riel del techo de abajo del gazebo deberá retirarse y luego volver a ensamblarse a través del agujero central del marco superior de la puerta.

Apriete los tornillos a través del marco superior de la puerta y dentro del riel del techo de abajo. No apriete demasiado.

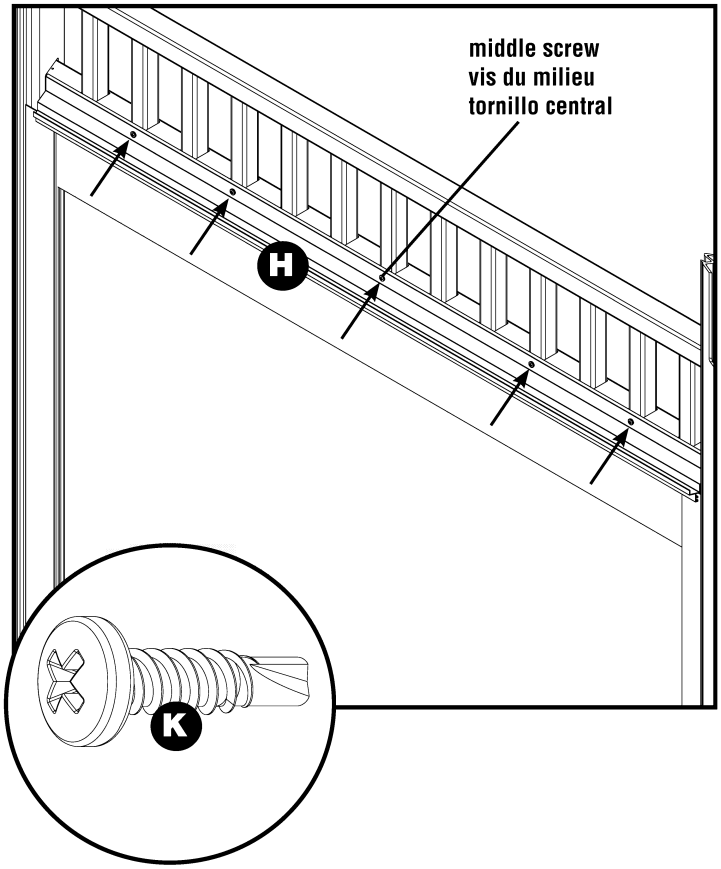

14. You will need two people for this step. Standing inside the gazebo looking outwards, start with the post on the left side of the doorway. Position the door with the hinge over the installed left door frame side.

NOTE: It is helpful to use a wooden shim at the bottom of the door to ensure proper alignment.

The door should be assembled to the frame with a minimum ⅛" of clearance between the top of the door and the top frame. Use a pencil to mark the location of the top and bottom pre-drilled holes in the hinge. Drill $^{1}/_{16}$" holes at both marks.

Secure the top screw. Secure the bottom screw. Do not overtighten screws.

14. Vous avez besoin de deux personnes pour cette étape. Debout dans le kiosque et regardant dehors, commencez avec le montant sur le côté gauche de l'entrée. Positionnez la porte avec la charnière au dessus du côté gauche du cadre de porte déjà installé.

REMARQUE: Nous vous recommandons d'utiliser une cale en bois au bas de la porte pour un assurer un bon alignement.

La porte doit être assemblée au cadre avec un espace minimum de 1/8 po. (3 mm) entre le haut de la porte et le cadre supérieur. Marquez avec un crayon l'emplacement des trous préalablement percés en haut et en bas dans la charnière. Percez des trous de $^{1}/_{16}$ po. (2 mm) aux deux endroits.

Vissez la vis supérieure. Vissez la vis inférieure. Ne les serrez pas trop.

14. Necesitará la ayuda de otra persona para este paso. Parado dentro del gazebo y mirando hacia afuera, comience con el poste a la izquierda del claro de la puerta. Coloque la puerta con la bisagra sobre el lateral izquierdo del marco de la puerta instalado.

NOTA: Es útil poner una cuña de madera en la base de la puerta para asegurar un alineamiento correcto.

La puerta debe ensamblarse al marco con un espacio libre mínimo de 1/8 de pulgada (3 mm) entre la parte superior de la puerta y la parte superior del marco. Marque con un lápiz la ubicación de los agujeros pretaladrados superior e inferior en la bisagra. Taladre agujeros de $^{1}/_{16}$ pulgada (2 mm) en ambas marcas.

Fije el tornillo superior. Fije el tornillo inferior. No apriete excesivamente los tornillos.

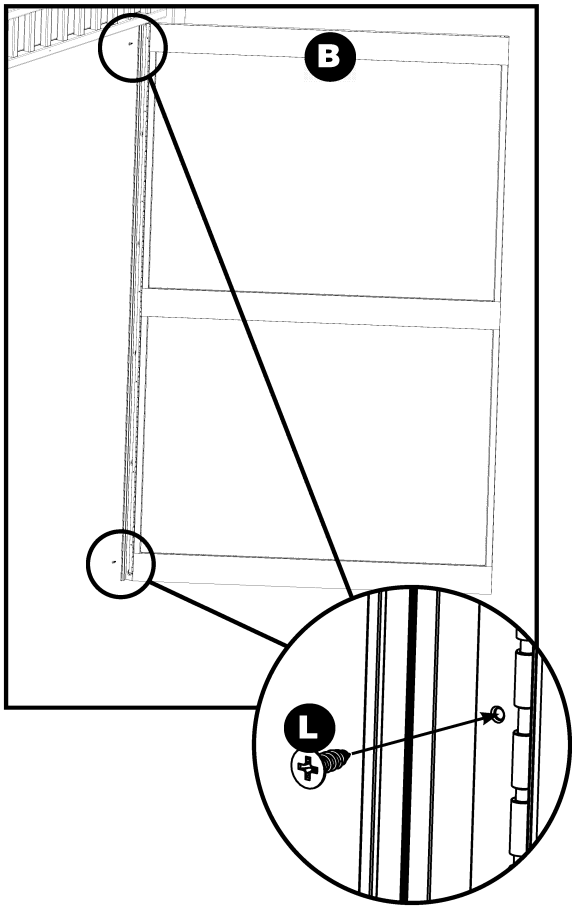

15. Make sure the door closes properly before adding additional screws.

Pre-drill $^{1}/_{16}$" holes and secure remaining door hinge screws.

15. Vérifiez si la porte ferme correctement avant de mettre les autres vis.

Percez préalablement des trous de $^{1}/_{16}$ po. (2 mm) et vissez les autres vis de la charnière de la porte.

15. Asegúrese de que la puerta cierre correctamente antes de añadir más tornillos.

Taladre agujeros de $^{1}/_{16}$ pulgada (2 mm) y fije los tornillos restantes de la bisagra de la puerta.

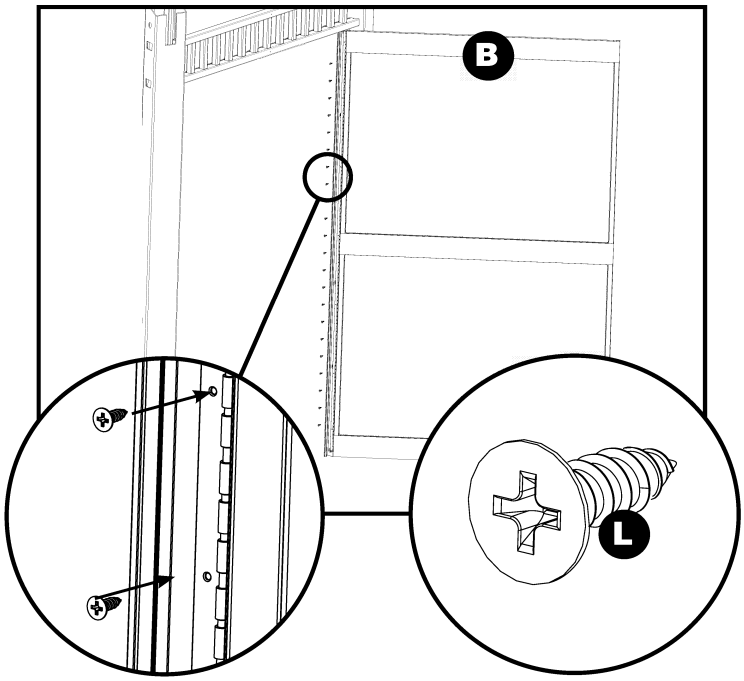

16. From the inside of the gazebo, with the door closed, position the door damper level with the BOTTOM EDGE of mid-brace. Place bracket 1 on the back of the left door frame side and bracket 2 on the mid-brace. Use a pencil to mark the location of the pre-drilled holes (6) in the door damper.

CAUTION: When drilling holes from the back side of the mid-brace, make sure you do not drill through the front side of the mid-brace. Doing so will create holes in the front of the door.

Remove the door damper and drill 1/8" holes at the marked positions.

16. En vous tenant à l'intérieur du kiosque, la porte étant fermée, positionnez l'amortisseur de la porte au même niveau que le BORD INFÉRIEUR du support central. Placez le support « 1 » au dos du cadre gauche de la porte et le support « 2 » sur le support central. Marquez avec un crayon l'emplacement des trous préalablement percés (6) sur l'amortisseur de la porte.

ATTENTION: Lorsque vous percez les trous à partir du dos du support central, assurez-vous de ne pas perforer à travers jusqu'à l'avant du support central. En effet, vous risqueriez de créer des trous sur le devant de la porte.

Enlevez l'amortisseur de la porte et percez des trous de 1/8 po. (3 mm) aux endroits marqués.

16. Desde el interior del gazebo, con la puerta cerrada, ubique el regulador de la puerta a nivel con el BORDE INFERIOR del soporte central. Coloque la abrazadera "1" en la parte posterior del marco izquierdo de la puerta y la abrazadera "2" en el soporte central. Con un lapis marque la ubicación de los agujeros pretaladrados (6) en el regulador de la puerta.

PRECAUCIÓN: Al perforar los agujeros desde la parte trasera del soporte central, asegúrese de no perforar a través del lado frontal del soporte central. Ello creará agujeros en el lado frontal de la puerta.

Extraiga el regulador de la puerta y perfore agujeros de 1/8 pulgada (3 mm) en los lugares marcados.

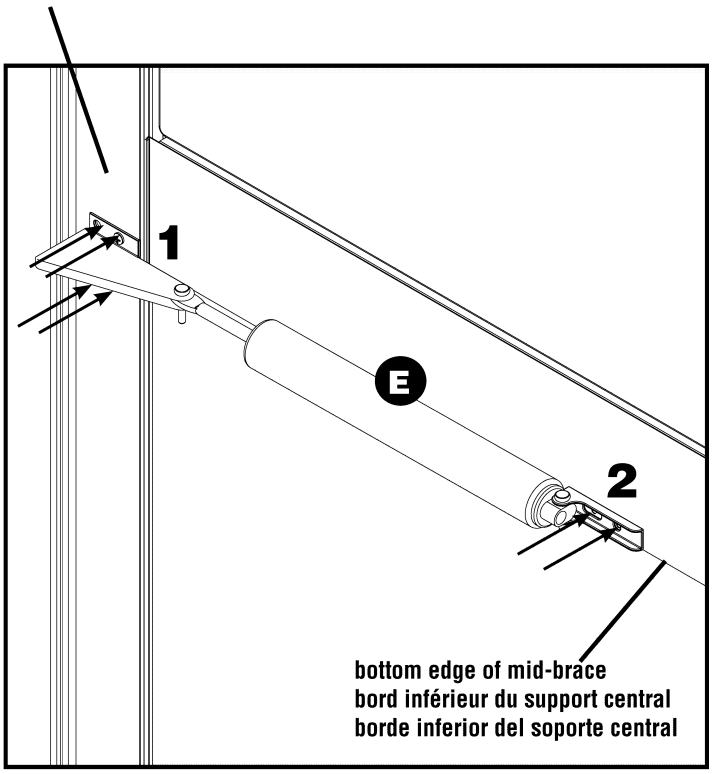

17. Using the provided screws (4), fasten only the two outer, top and bottom holes on bracket 1.

Fasten bracket 2 with two screws.

17. À l'aide des vis fournies (4), fixez le support « 1 » aux deux trous extérieurs supérieur et inférieur seulement.

Fixez le support « 2 » en utilisant deux vis.

17. Con los tornillos provistos (4), fije la abrazadera "1" sólo en los dos agujeros exteriores, superior e inferior.

Fije la abrazadera "2" con dos tornillos.

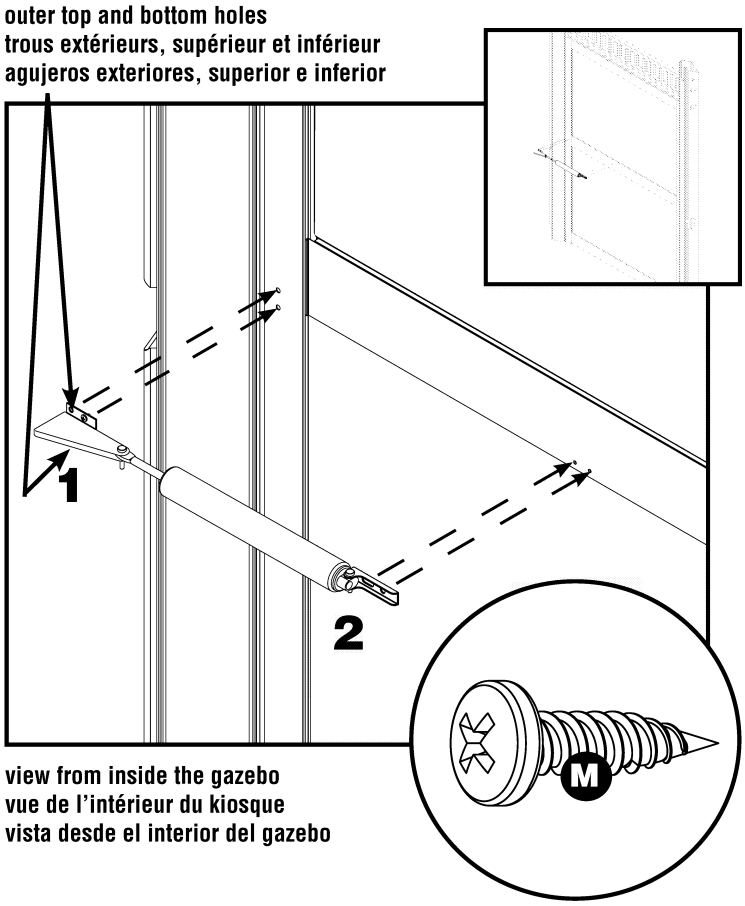

18. From the inside of the gazebo, with the door open, fasten the nut and bolt through the remaining two inner holes on bracket 1.

18. En vous tenant à l'intérieur du kiosque, avec la porte ouverte, fixez l'écrou et le boulon dans les deux trous intérieurs restants du support « 1 ».

18. Desde el interior del gazebo, con la puerta abierta, fije la tuerca y el perno a través de los dos agujeros interiores restantes de la abrazadera "1".

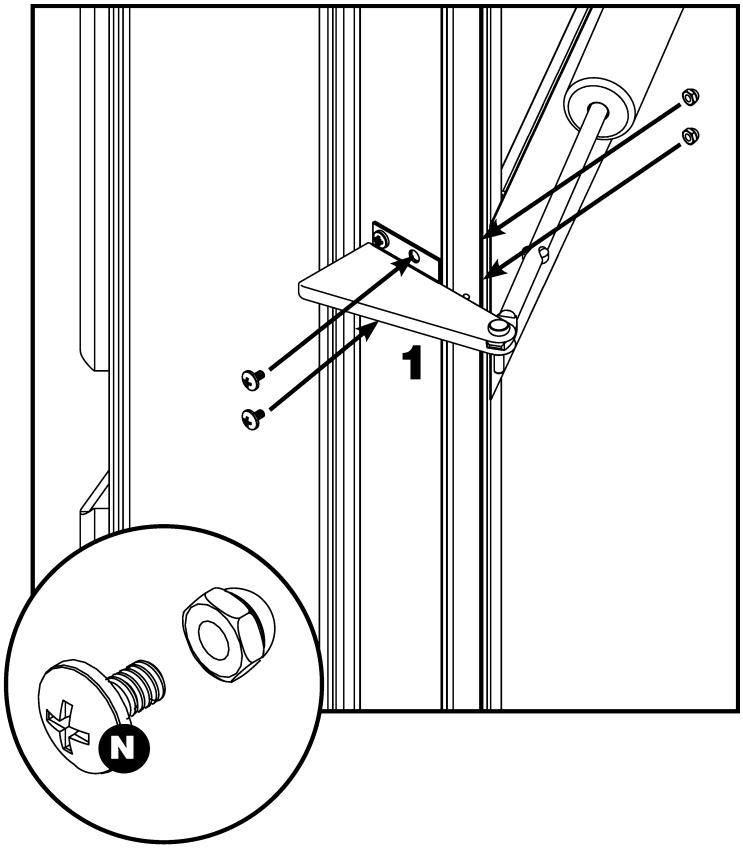

19. From the inside of the gazebo, place above door screen over the door and into the channel provided by the frame. Rotate the screen towards the outside of the gazebo until the top of the screen snaps under the roof panel tabs.

19. De l'intérieur du kiosque, placez le dessus de la porte moustiquaire au dessus de la porte et à l'intérieur du canal fourni par le cadre. Tournez la moustiquaire vers l'extérieur du kiosque jusqu'à ce que le haut de la moustiquaire s'encastre sous les languettes du panneau du toit.

19. Desde el interior del gazebo, coloque el mosquitero de la parte de arriba de la puerta sobre la puerta y dentro del canal provisto en el marco. Gire el mosquitero hacia el exterior del gazebo hasta que la parte superior del mosquitero encaje debajo de las lengüetas del panel del techo.

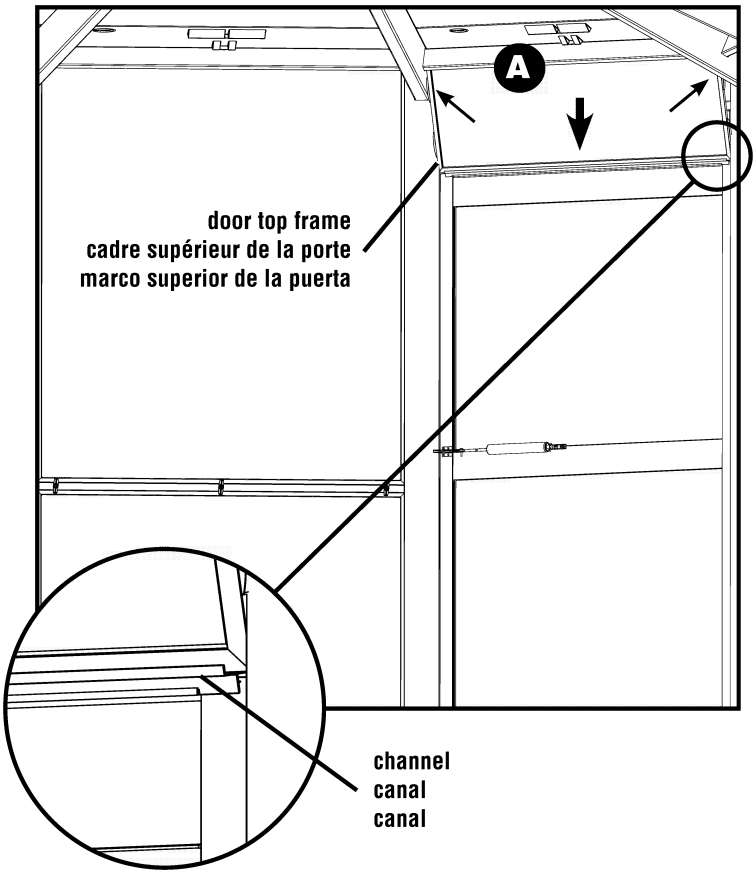

20. Ensure roof panel tabs are engaged at the top of the panel.

20. Vérifiez que les languettes du panneau du toit sont bien engagées au haut du panneau.

20. Asegúrese de que las lengüetas del panel del techo estén enganchadas en la parte superior del panel.

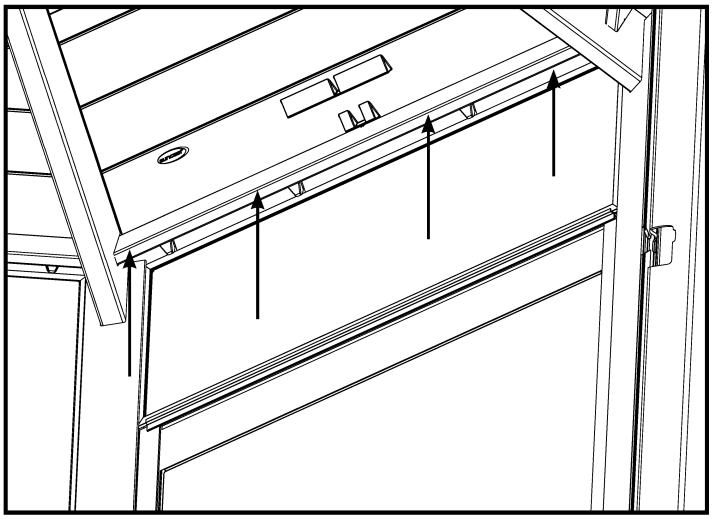

---

21. To install the interior portion of the door handle, use the template from the back page of this manual. Mark the holes (3) to drill on the inside of the door. To verify correct placement, place the interior door handle over the marks, and with the help of a second person, open and close the screen door to ensure the striker overlaps the door frame side.

To ensure proper function of the door handle, verify hole locations are 11/16" from the edge of the door. Use ¼" drill bit for all 3 holes.

21. Pour installer la partie intérieure de la poignée de porte, utilisez le gabarit de la dernière page de ce manuel. Marquez les trous (3) que vous percerez à l'intérieur de la porte. Pour vous assurer que la position est correcte, placez la poignée de porte intérieure sur les marques, et en vous faisant aider par une deuxième personne, ouvrez et fermez la porte de la moustiquaire pour vérifier que le pêne dépasse du côté du cadre de porte.

Pour vous assurer que la poignée de porte fonctionne correctement, vérifiez que les trous se trouvent à 11/16 po. (4 mm) du bord de la porte. Utilisez un fort de perceuse de 1/4 po. (6 mm) pour percer les trois trous.

21. Para instalar la porción interior de la manija de la puerta, use la plantilla provista en la contraportada de este manual. Marque los agujeros (3) que va a taladrar en el interior de la puerta. Para verificar la correcta ubicación, coloque la manija de la puerta interior sobre las marcas y con ayuda de otra persona, abra y cierre la puerta con mosquitero para asegurar que el pestillo sobrelape el lado del marco de la puerta.

Para asegurar el correcto funcionamiento de la manija de la puerta, verifique que los agujeros estén ubicados a 11/16 de pulg. del borde de la puerta. Use una broca de taladro de 1/4 pulg. (6 mm) para los 3 agujeros.

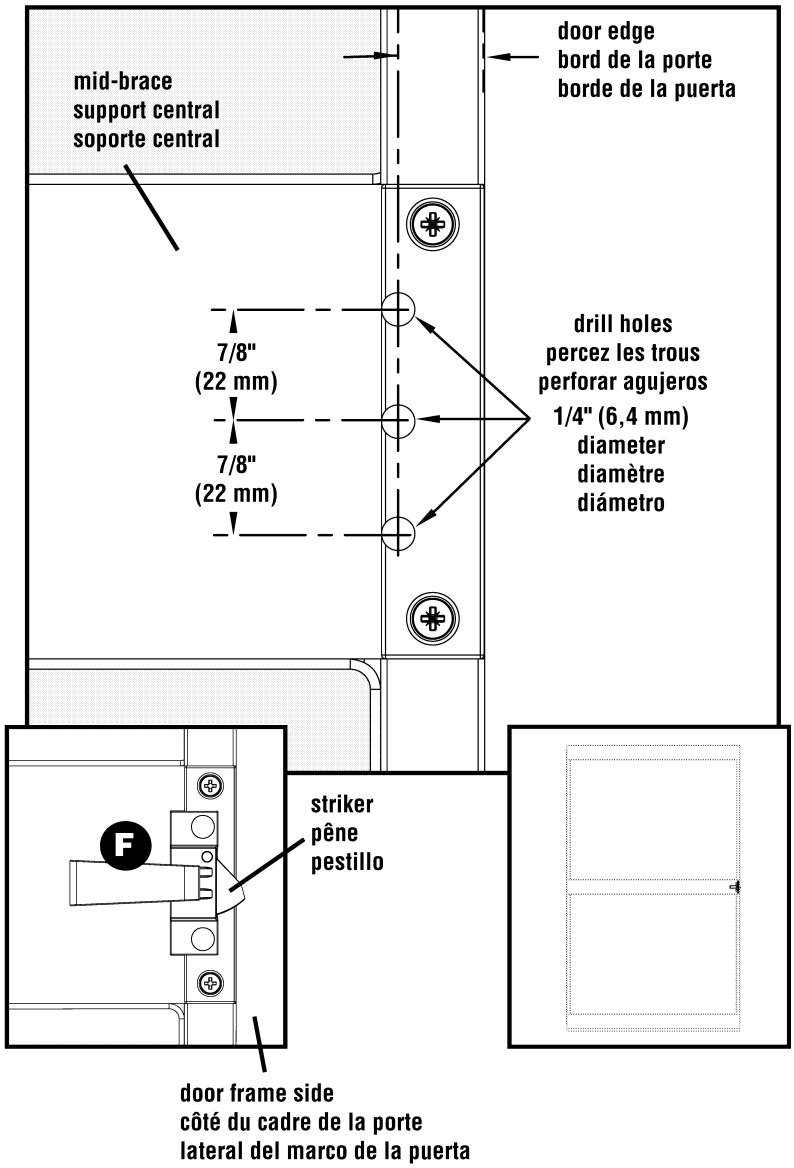

22. Align the top and bottom holes of the interior handle to the top and bottom holes that were drilled in the door. Insert the (2) bolts through the holes.

22. Alignez le trou du haut et le trou du bas de la poignée interne aux trous du haut et du bas que vous avez percés sur la porte. Insérez les 2 verrous à travers les trous.

22. Alinee los agujeros superior e inferior de la manija interior con los agujeros superior e inferior perforados en la puerta. Inserte los 2 pernos en los agujeros.

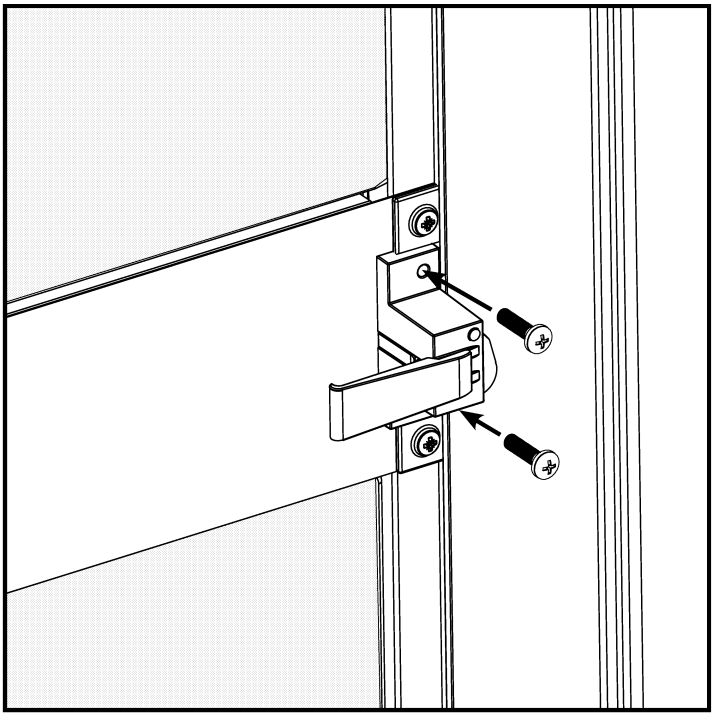

---

23. Pre-assemble the exterior door handle with the supplied parts in your handle kit. Insert the handle button through the handle. Insert the spindle through the spring and into the handle button.

23. Assemblez préalablement la poignée intérieure avec les pièces fournies dans le kit de la poignée. Insérez la poignée le bouton de la poignée extérieure dans la poignée. Insérez l'axe à travers le ressort et dans le bouton de la poignée.

23. Ensamble con anterioridad la manija exterior de la puerta con las piezas provistas en el juego de la manija. Inserte el botón de la manija a través de ésta. Inserte el vástago a través del resorte y dentro del botón de la manija.

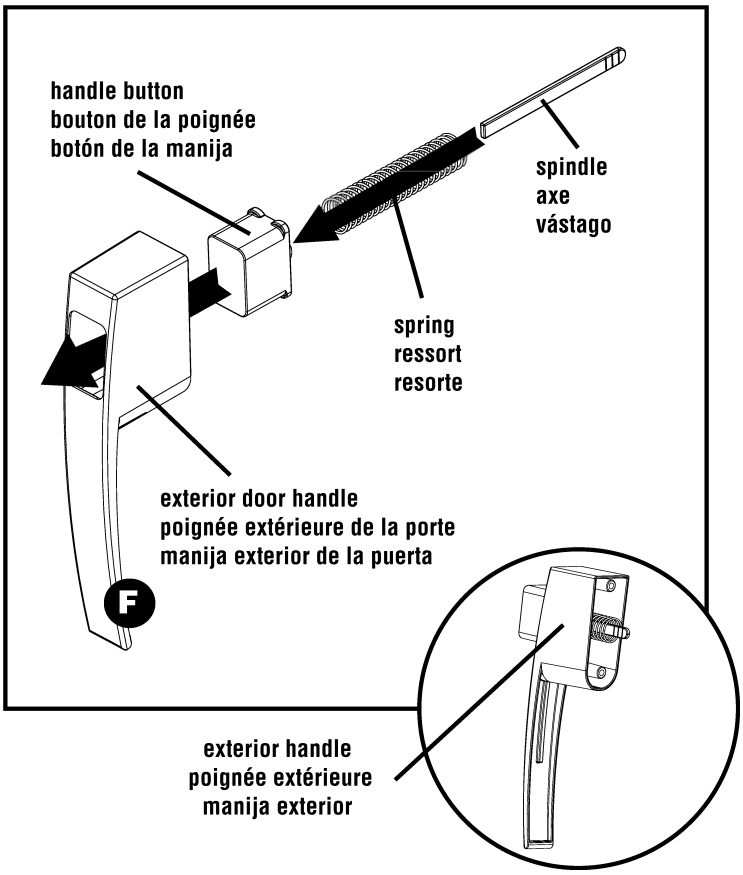

24. From the outside of the gazebo, insert the spindle of the pre-assembled exterior door handle through the center pre-drilled hole on the door (drilled in step 18). Align the top and bottom holes of the door handle with the top and bottom bolts inserted in step 18. Screw the (2) bolts (from inside of door) into the exterior door handle assembly.

Do not overtighten bolts.

24. De l'extérieur du kiosque, insérez le pêne de la poignée extérieure de la porte que vous avez assemblée préalablement à travers le centre déjà percé sur la porte (percé à l'étape 18). Alignez les trous du haut et du bas de la poignée de la porte avec les verrous du haut et du bas insérés à l'étape 18. Serrez les 2 écrous (de l'intérieur de la porte) dans l'assemblage de la poignée extérieure de la porte.

Ne serrez pas trop les écrous.

24. Desde el exterior del gazebo, inserte el vástago de la manija de la puerta exterior previamente ensamblada a través del agujero central pretaladrado (taladrado en el paso 18). Alinee los agujeros superior e inferior de la manija de la puerta con los pernos superior e inferior insertados en el paso 18. Atornille los 2 pernos (desde el interior de la puerta) en el ensamblaje de manija exterior de la puerta.

No apriete excesivamente los tornillos.

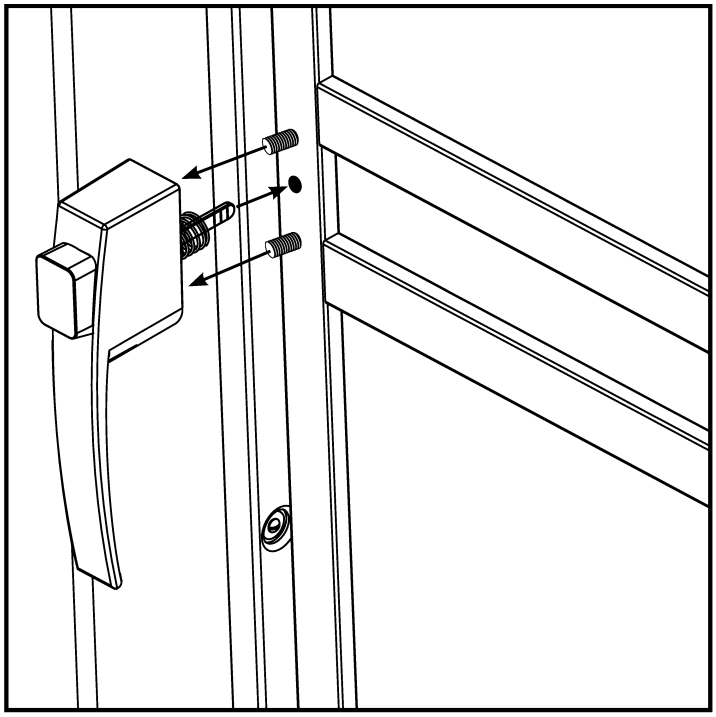

---

25. From the inside of the gazebo, determine the striker plate location on the door frame side based on the position of the handle striker. Mark the holes to drill.

Drill 1/8" holes. Using the nuts and bolts provided, attach the striker plate to the doorjamb.

25. À partir de l'intérieur du kiosque, déterminez l'emplacement de la gâche sur le côté du cadre de porte en vous basant sur la position du pêne de la poignée. Marquez les trous à percer.

Percez des trous de 1/8 po. (3 mm). Fixez la gâche à l'embrassure de la porte avec les écrous et les verrous fournis à cet effet.

25. Desde el interior del gazebo, determine la ubicación de la placa de traba en el lado del marco de la puerta según la posición del pestillo de la manija. Marque los agujeros que va a taladrar.

Taladre agujeros de 1/8 pulgada (3 mm). Con las tuercas y pernos provistos, acople la placa de traba al quicio de la puerta.

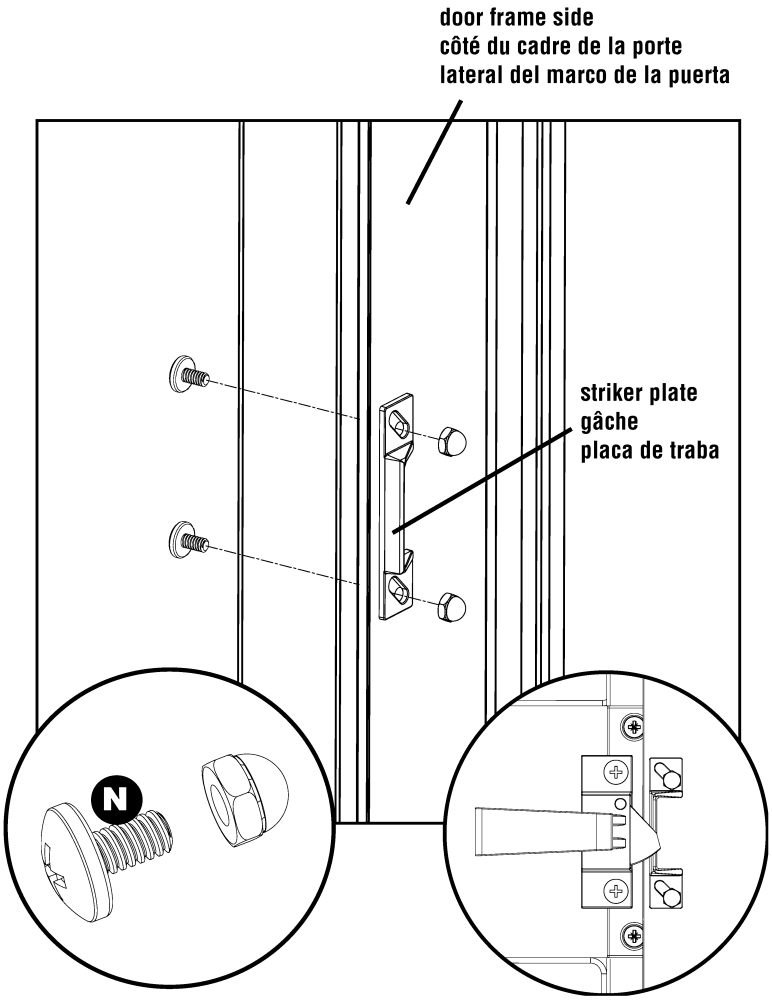

installed striker plate and handle
gâche et poignée de porte une fois installées
placa de traba y pestillo una vez instalados

Warranty / Garantie / Garantía

Suncast® Corporation, 701 North Kirk Road, Batavia, Illinois 60510 (Manufacturer) warrants to the original purchaser only that the enclosed product is free from material and workmanship defects under normal, household use at time of purchase. Defective product or part must be returned, freight prepaid, to the Manufacturer's address (Attention: Parts Department) along with proof of purchase. Upon receipt of the aforesaid, the defective product or part will be repaired or replaced at the option of the Manufacturer without charge to the original purchaser and returned to the customer freight collect.

This limited warranty does not apply to damage resulting from accident, neglect, misuse, commercial use, alteration, operation not in accordance with instruction or repairs made or attempted by unauthorized persons.

This limited warranty applies only to the product enclosed and does not apply to accessory parts.

THE MANUFACTURER'S LIABILITY HEREUNDER IS LIMITED SOLELY TO THE REPAIR OR REPLACEMENT OF THE DEFECTIVE PRODUCT OR PART AND THE MANUFACTURER SHALL IN NO EVENT BE LIABLE FOR ANY INCIDENTAL OR CONSEQUENTIAL DAMAGES WHICH MAY RESULT FROM ANY DEFECT IN MATERIAL OR WORKMANSHIP OR FROM THE BREACH OF ANY EXPRESS OR IMPLIED WARRANTY.

Some states do not allow the exclusion or limitation of incidental or consequential damages, or a limitation of how long an implied warranty lasts, so the above limitations may not apply to you. This warranty gives you specific legal rights, and you may have other rights which may vary from state to state.

Suncast® Corporation, 701 North Kirk Road, Batavia, Illinois 60510 (le fabricant) garantit ce produit contre tout vice de matériau et de fabrication à l'acheteur initial et pour une utilisation de type ménager et domestique normale. Tout produit défectueux et toute pièce défectueuse doit être renvoyé « port payé » au fabricant (à l'attention de: Parts Department / Pièces de rechange) avec une preuve d'achat datée. Après réception du produit (ou de la pièce) défectueux, ce dernier sera réparé ou remplacé au choix du fabricant et sans frais encourus par l'acheteur initial et renvoyé « port dû ».

Cette garantie limitée ne couvre pas les dégâts survenant suite à un accident, une négligence, un usage commercial, une modification, ou toute utilisation non conforme aux instructions ainsi que toute réparation effectuée ou tentée par du personnel non agréé.

Cette garantie limitée s'applique uniquement au produit ci-joint et ne s'applique pas aux pièces accessoires.

LA RESPONSABILITÉ DU FABRICANT SE LIMITE UNIQUEMENT À LA RÉPARATION OU AU REMPLACEMENT DU PRODUIT OU DE LA PIÈCE EN QUESTION. DE PLUS, LE FABRICANT DÉCLINE TOUTE RESPONSABILITÉ EN CAS DE DOMMAGES INDIRECTS OU CONSÉQUENTS SUITE À UN MATÉRIAU DÉFECTUEUX OU À UNE FABRICATION INCORRECTE OU AU NON-RESPECT DE LA GARANTIE EXPRESSE OU IMPLICITE.

Certains états ou provinces ne permettent ni la limitation de la durée d'une garantie implicite ni l'exclusion de dommages indirects. Les limites ou exclusions mentionnées ci-dessus peuvent ne pas s'appliquer dans votre cas. Cette garantie vous accorde des droits juridiques particuliers et il est possible que vous déteniez d'autres droits qui peuvent varier selon la province. Cette garantie vous confère des droits juridiques spécifiques et il est possible que vous en ayez d'autres selon l'État et la province.

Suncast® Corporation, con oficinas en 701 North Kirk Road, Batavia, Illinois 60510, (fabricante) garantiza, únicamente al comprador original, que este producto está libre de defectos en materiales y mano de obra para uso como artículo doméstico y que así está en la fecha de compra. Artículos o piezas que se encuentren defectuosos deberán ser devueltos, pagando el transporte, a la dirección del fabricante (Atención: Parts Department / Departamento de Repuestos) junto con el recibo de la compra. Una vez recibido el producto, el artículo, o la parte defectuosa, se reparará o remplazará, a opción del fabricante, sin cargo alguno para el comprador original y será devuelto al cliente con transporte a ser pagado contra entrega por el cliente.

Esta garantía limitada no se aplica a daños que sean resultado de accidente, negligencia, mal uso, uso comercial, alteración, operación que no esté de acuerdo con las instrucciones o reparaciones que hayan sido hechas o ensayadas por personas no autorizadas.

Esta garantía limitada se aplica únicamente a este producto y no se aplica a partes accesorias.

LA RESPONSABILIDAD DEL FABRICANTE BAJO ESTA GARANTÍA ESTÁ LIMITADA ÚNICAMENTE A LA REPARACIÓN O REMPLAZO DEL ARTÍCULO O PIEZA DEFECTUOSA Y EL FABRICANTE DE NINGUNA MANERA SE HARA RESPONSABLE POR CUALQUIER DAÑO INCIDENTAL O CONSECUENCIAL QUE PUEDA SER CAUSADO POR DEFECTOS EN MATERIALES O MANO DE OBRA QUE PERSISTAN POR EL INCUMPLIMIENTO DE CUALQUIER GARANTÍA EXPRESA O IMPLÍCITA.

Algunos estados no permiten la exclusión o limitación de daños incidentales o consecuenciales, o la limitación en la duración de una garantía implícita y, por lo tanto, las limitaciones estipuladas arriba pueden no serle aplicables. Esta garantía le otorga derechos legales específicos y usted puede tener otros derechos que pueden variar de estado a estado.

Factory Repairs / Réparation d'usine / Reparaciones de fábrica

Repair service and assembly assistance are available direct from the factory, not from the place of purchase. If this product requires repair, please call or write us. Warranty repair parts are sent out free of charge. If the product is out of warranty, we will inform you of the charges prior to sending out the parts. VISA and MasterCard are accepted on phone orders. For assembly or replacement parts information:

Il vous est possible de faire réparer ou assembler le produit dont vous avez fait l'acquisition auprès de l'usine et non pas auprès de votre revendeur. Si ce produit doit être réparé, veuillez nous appeler ou nous écrire directement. Les pièces nécessaires à la réparation couvertes par la garantie sont expédiées gratuitement. Après la période de couverture, nous vous informerons des frais avant de vous envoyer les pièces. Les cartes de crédit VISA et Mastercard sont acceptées pour toute commande téléphonique. Pour de plus amples renseignements sur le montage ou les pièces de rechange:

El servicio de reparación y asistencia en el armado se pueden obtener directamente de la fábrica, no del lugar donde se hizo la compra. Si este producto necesita reparaciones, por favor llámenos o escríbanos. Las piezas de reparación bajo garantía le serán enviadas libres de cargo. Si la garantía del producto ha expirado, le informaremos sobre cualquier cambio hecho posteriormente en su unidad antes de enviarle las piezas. Estas pueden ordenarse por teléfono y se aceptan tarjetas de crédito VISA o MasterCard. Para información sobre armado o reemplazo de piezas:

Suncast Corporation
701 North Kirk Road
Batavia, IL 60510

Outside Illinois, but within North America / En dehors de l'Illinois mais en Amérique du Nord /
Fuera de Illinois, pero en América del Norte
800-846-2345
24 hour service / 7 days a week
24h par jour / 7 jours par semaine
Servicio las 24 horas / 7 días a la semana

Within Illinois, or outside North America / Dans l'Illinois mais ou hors de l'Amérique du Nord /
Dentro de Illinois, o fuera de América del Norte
630-879-2050

Visit / visitez-nous sur / visítenos en : www.suncast.com
email / courriel / correo electrónico: parts@suncast.com

PATENTS / BREVETS / PATENTES
Patents pending / Brevets en instance / Patentes pendientes

Door Handle Template
Gabarit de la poignée de porte
Plantilla de la manija de la puerta

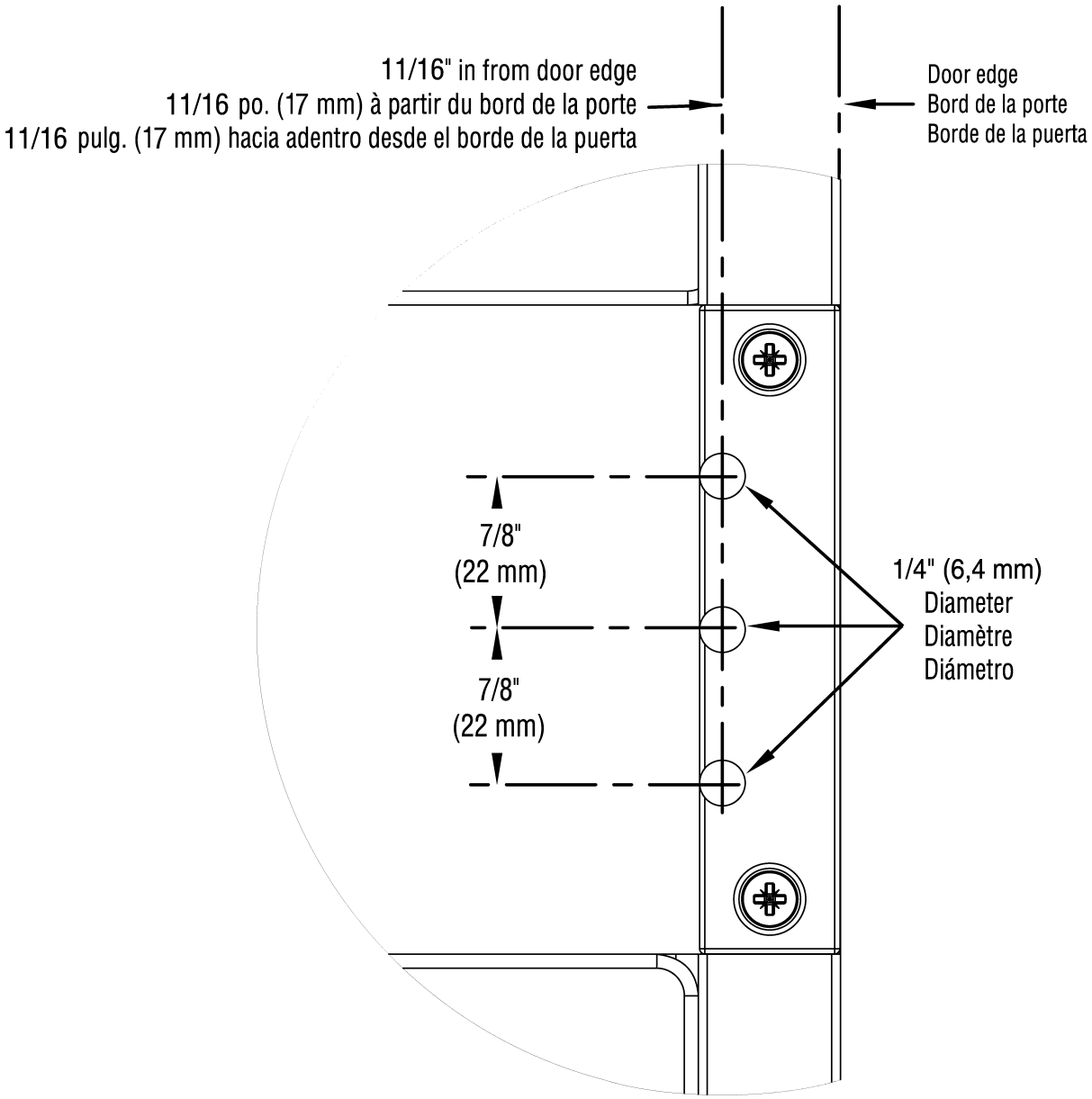

Quality Control Number
Numéro de contrôle de qualité
Número de control de calidad